aquatek

PLASTOVÝ SIFÓN SMC ROCK
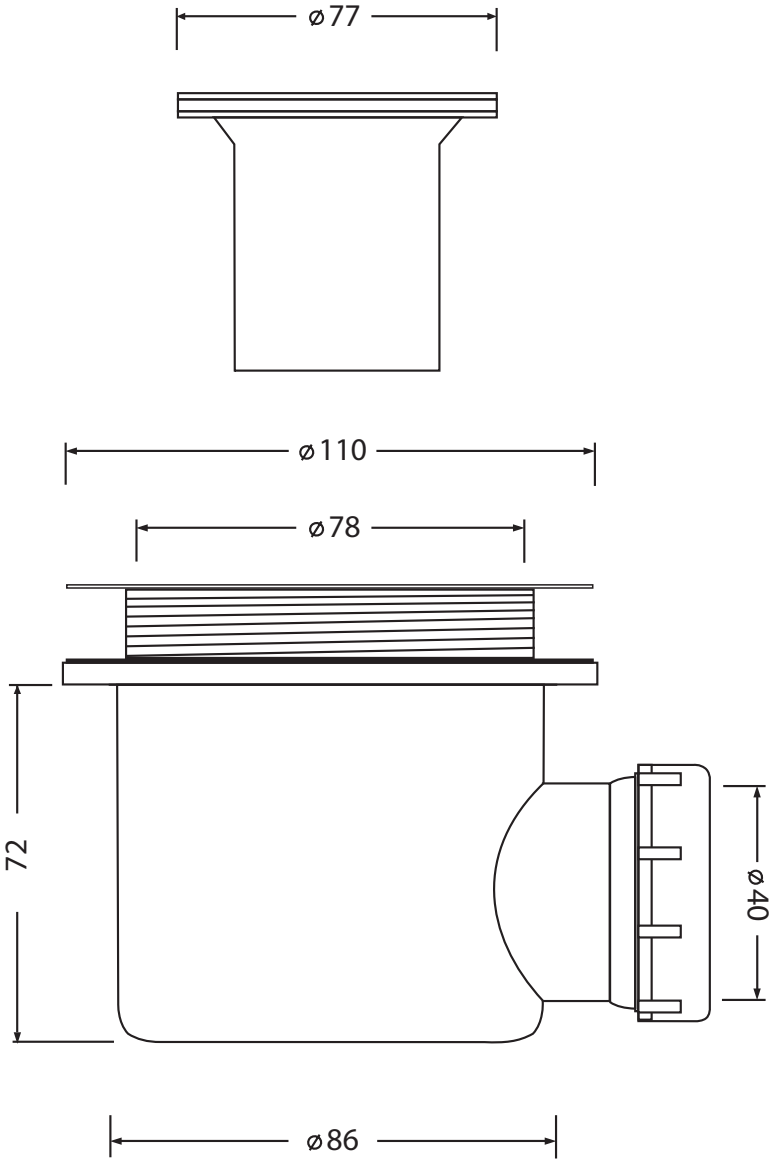
PRE VANIČKY SMC ROCK, SMC GLOSSY S PRIEMEROM SIFÓNU 90 mm